仕	様
機　　種	ＰＦ－１４０
主軸回転数（rpm）	インバーター変速　５～２０
切削油吐出	無
チャッキング	手　動
	Ｖ字型口金（ワンチャッキング）
切 削 送 り	手　動
加 工 能 力	開　先 φ６０．５ ～ φ１３９．８
駆動モーター	三相 200V 0.75KW（1馬力）
機 械 重 量	約 ３５０ kg
ブレーカーの設置	１０Ａ　推奨

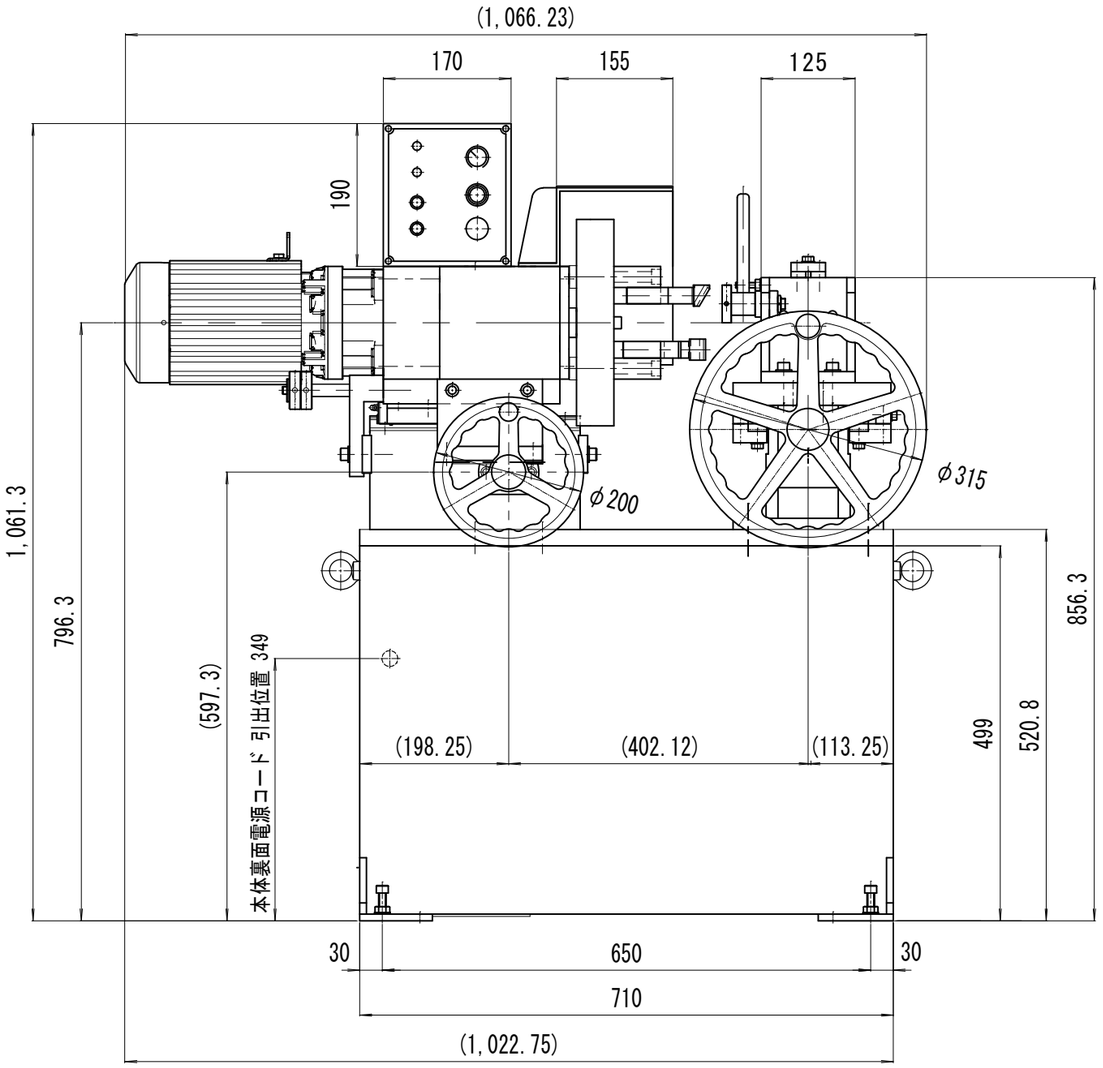

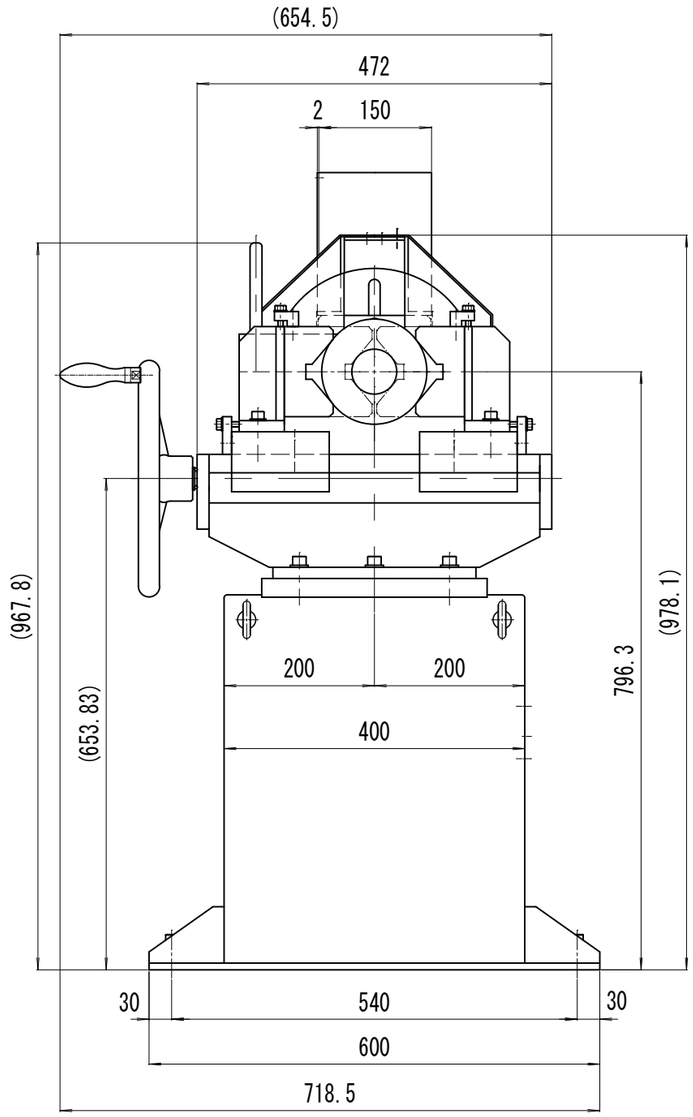

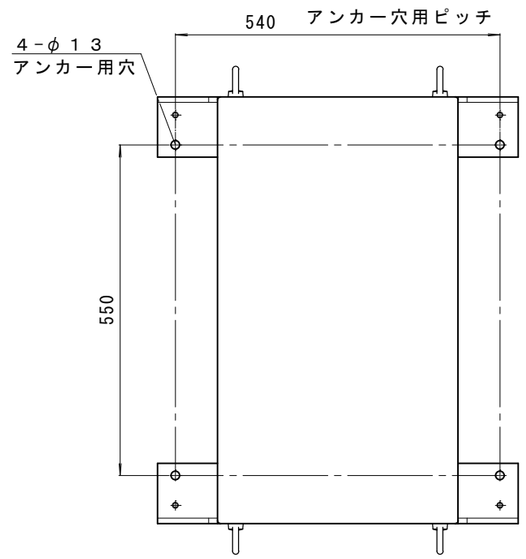

最 低 本 体 占 有 範 囲

名　称					機　種
ＰＦ－１４０					ＰＦ－１４０
尺　度	検　図	設　計	製　図	日　付	図　種
1 / 8			原 田	18.01.16	全 体 仕 様 図
ワイエス工機株式会社					図 面 番 号