仕	様
機　　種	ＶＺ－４００
切断高さ	３００ mm ＭＡＸ
奥行(フトコロ)	４００ mm
鋸刃溶接機	ＴＨ－１０型　単相２００Ｖ　２KVA
鋸刃速度	２０ ～ ２００ m/min
テーブル寸法	７００×７００ mm
機械重量	約 ３５０ kg
鋸刃長さ	３，３４０ mm
駆動モーター	三相 200V 1.5KW (2馬力)
ブレーカーの設置	２０Ａ　推奨
注　　意	上部コンセントは、作業灯の為のものですので、他の機器や電気工具の使用をしないで下さい。 耐電力 ６０Ｗ　以内 耐電流 ０．６Ａ 以内

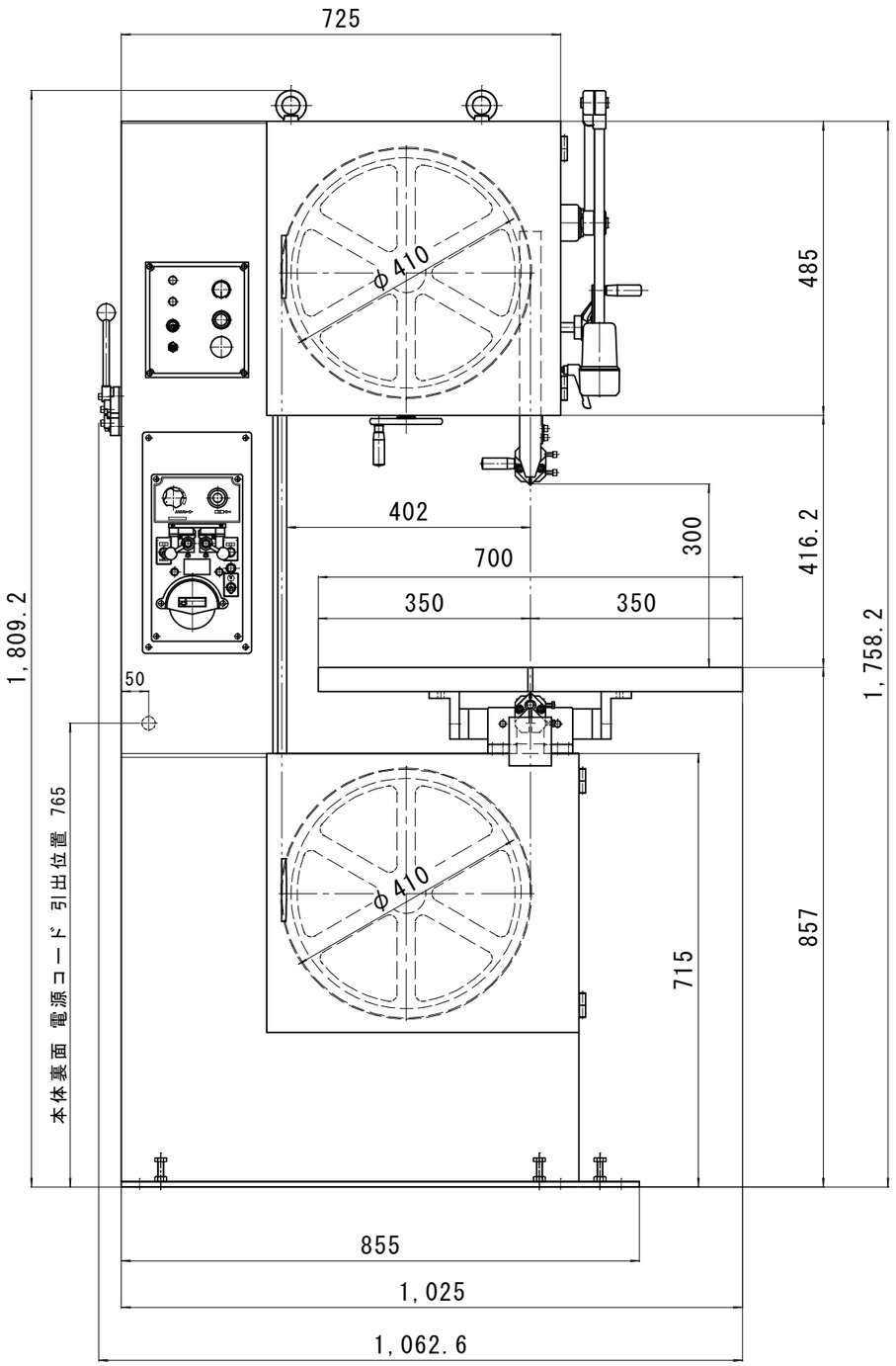

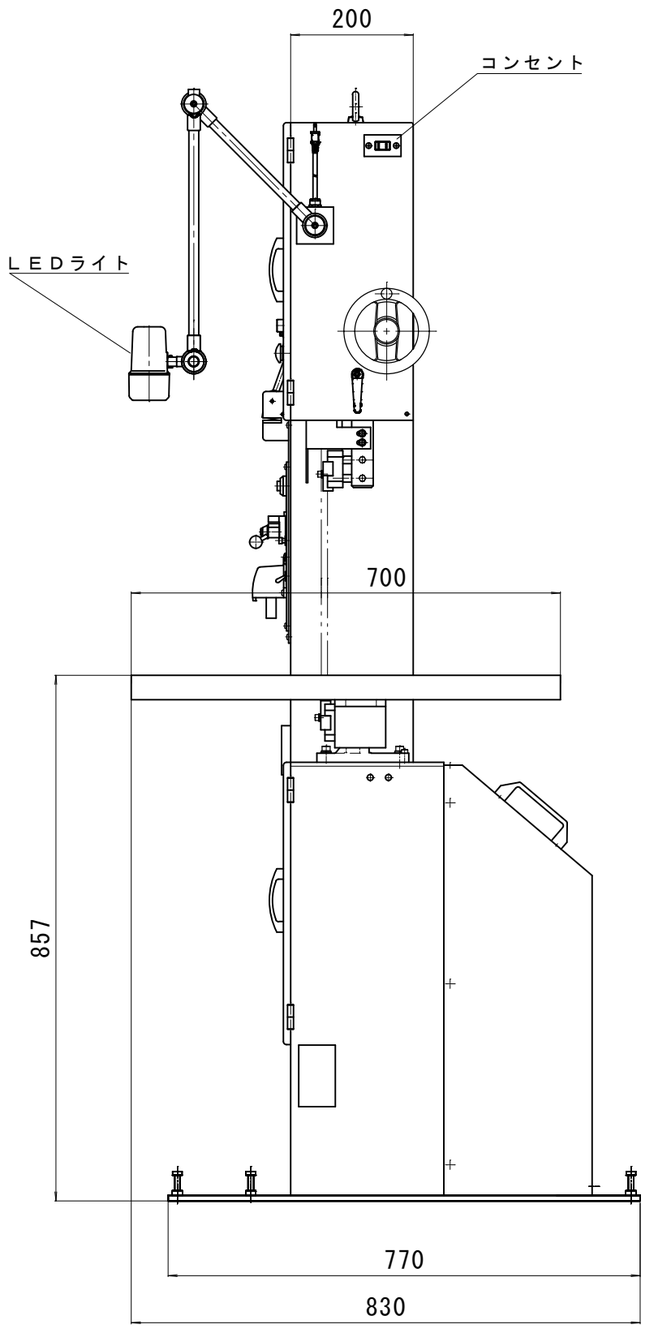

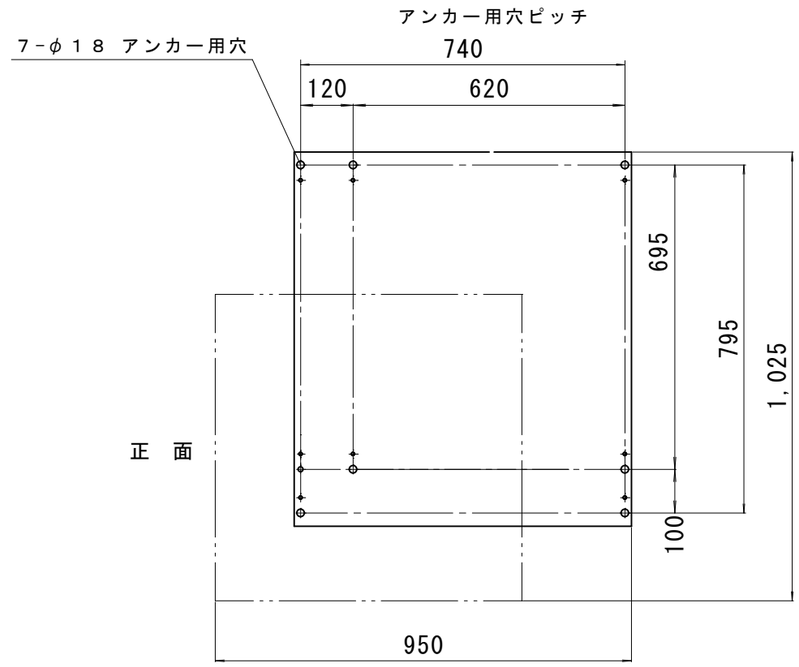

最低本体占有範囲 (1/14)

名称					機種
ＶＺ－４００					ＶＺ－４００
尺度	検図	設計	製図	日付	図種
1 / 10			原田	18.05.18	全体仕様図面
ワイエス工機株式会社					図面番号