仕	様
機　　種	ＶＺ－３００ ＳＡ
切 断 高 さ	２００ mm ＭＡＸ
奥行（フトコロ）	３００ mm
鋸刃溶接機	ＴＨ－１０型　単相２００Ｖ ２KVA
鋸 刃 速 度	２５ ～ １１５ m/min
テーブル寸法	５００×５００ mm Ｔ溝付
テーブルストローク	２５０ mm
鋸 刃 長 さ	２６２０ mm
駆動モーター	三相 200V 0.75KW（1馬力）
機 械 重 量	約 ２３０ kg
作業用ライト	ＬＥＤライト
ブレーカーの設置	２０Ａ　推奨
注　　意	上部コンセントは、作業灯の為のものですので、他の機器や電気工具の使用をしないで下さい。 耐電力 ６０Ｗ　以内 耐電流 ０.６Ａ 以内

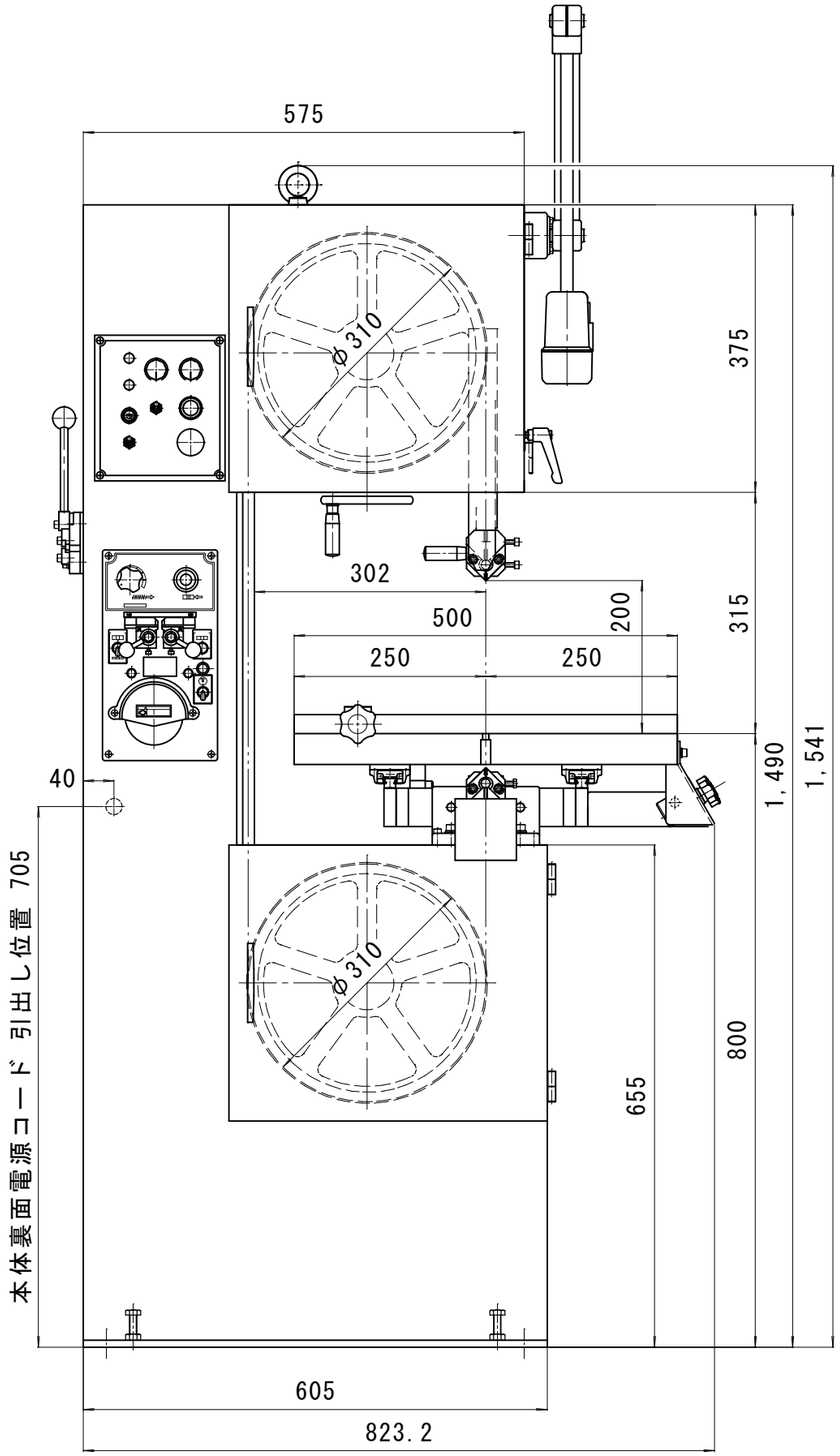

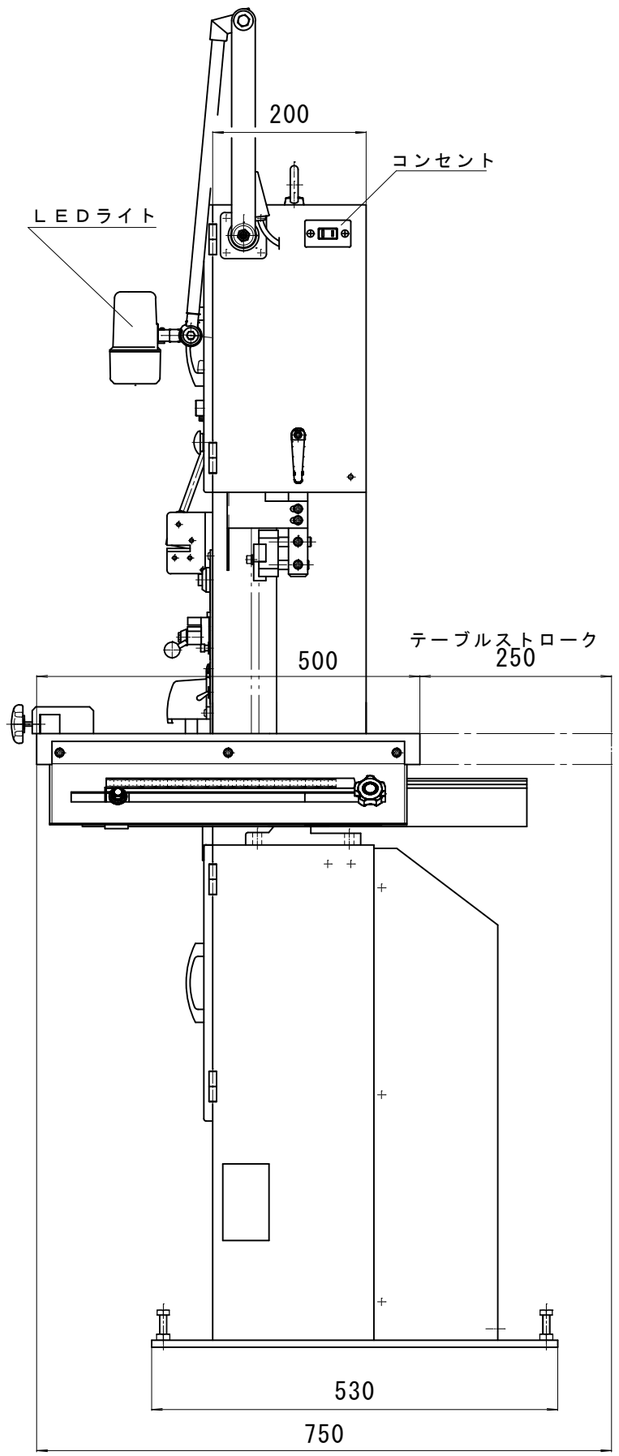

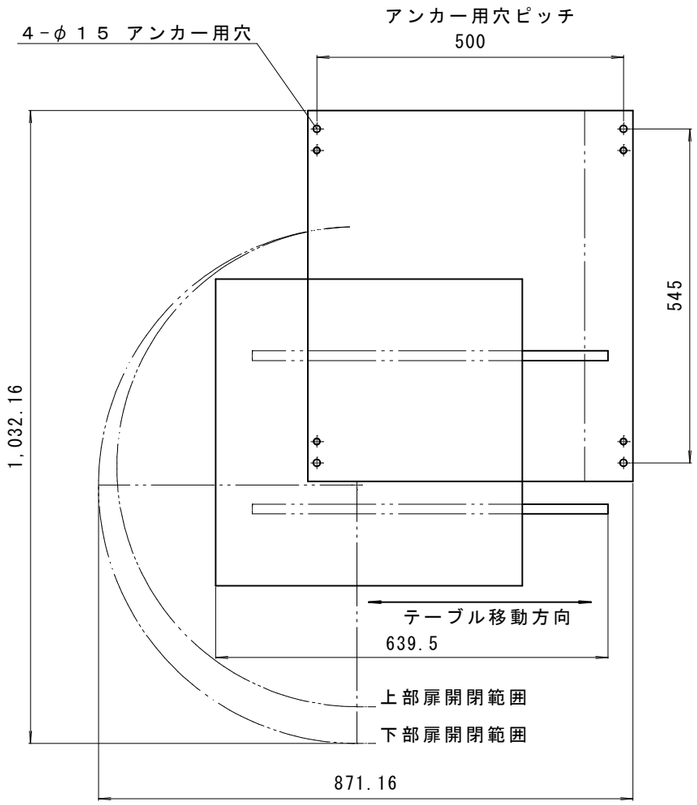

最低占有範囲 (1/10)

名称						機種
ＶＺ－３００ ＳＡ						ＶＺ－３００ ＳＡ
尺度	検図	設計	製図	日付		図種
1 / 7			原田	15.06.05		全 体 仕 様 図
ワイエス工機株式会社						図面番号